ドライキャビ　DRYCABI

PD-28　各部名称及び寸法（mm）

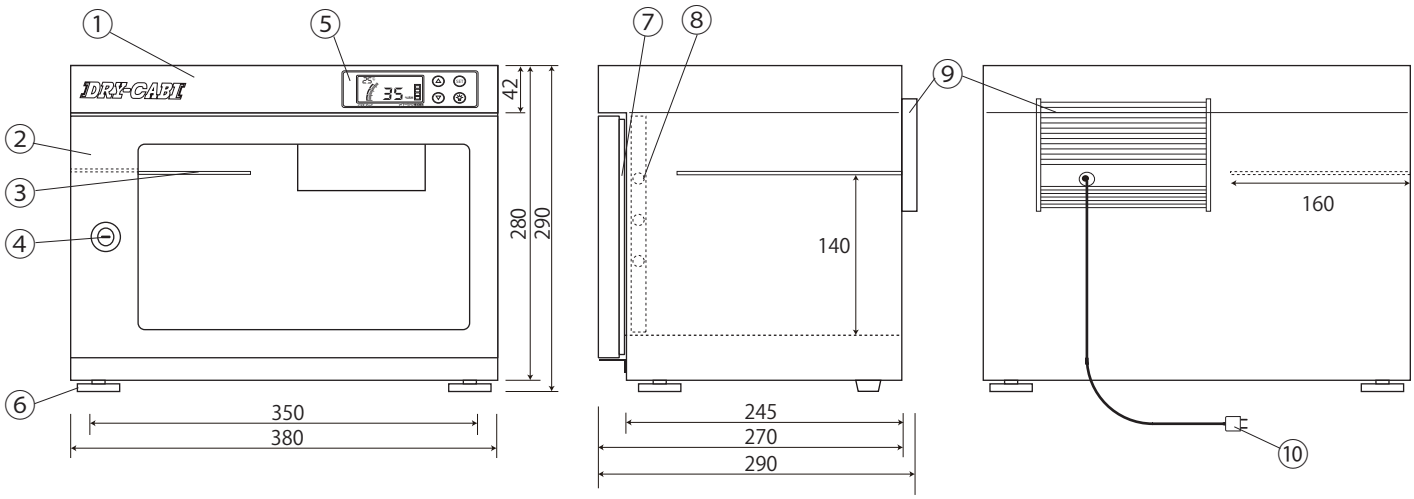

外寸：W380×D290×H290mm（足含む）
内寸：W378×D245×H240mm

【各部名称】

① 本体ボディ／スチール製　粉体塗装　黒色
② 扉/透明強化ガラス　マグネットパッキン付
③ 棚
④ ロック　キー２
⑤ デジタル湿温度計　デジタルコントローラ付
⑥前2足アジャスター／後2足ゴム足
⑦ マグネットパッキン
⑧ 庫内LEDランプ　（デジコンで ON/OFF 可）
⑨ ペルチェ方式除湿装置
⑩ AC100V電源コード　AC100V　50/60Hz　4W
⑪ 容量：25ℓ　重量：5Kg

2024年5月現在
㊟ 仕様は予告なく変更する場合があります。

トーリ・ハン株式会社
〒111-0032　東京都台東区浅草6-26-3
TEL：03-6802-4012　TEL：03-6802-4024
URL：http://www.dry-cabi.co.jp