ドライキャビ　DRYCABI

デジタルコントローラ式

TDC-300-PZ　低湿度型 10～50%RH

各部名称及び寸法 (mm)

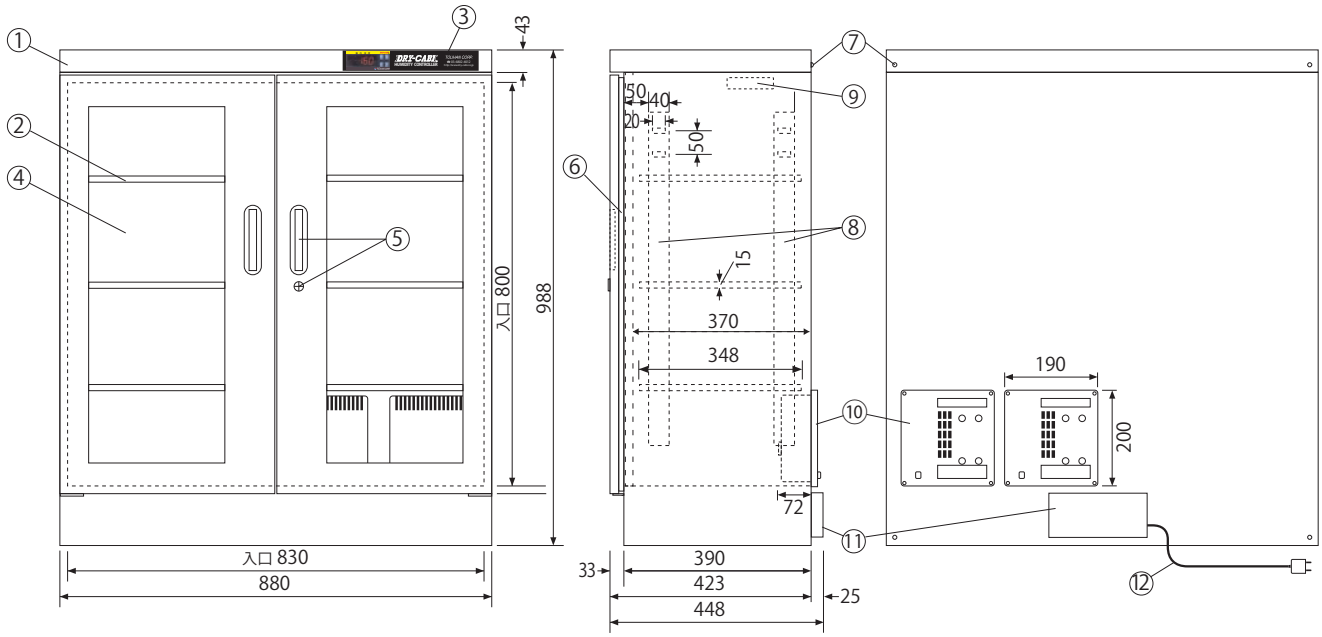

◆ 棚板上下移動可（50mm間隔）、取り外しもできます。
（棚板寸法 W848×D348×H15mm）

NO	名称／仕様
①	本体ボディ／スチール製　粉体塗装　グレー
②	棚板／3枚　スチール製 50mm間隔上下可変
③	デジタル湿度計　デジタルコントローラ付
④	ガラス扉／両開きマグネットパッキン付
⑤	取っ手2　ロック1　キー2
⑥	マグネットパッキン
⑦	2台積重ね時用の連結金具取り付けビス 転倒防止壁面固定用金具取り付け用ビス
⑧	棚板固定フック用ジャバラ
⑨	湿度センサー (庫内・庫外)
⑩	乾燥剤方式除湿装置／2台 （形状記憶合金採用 ICタイマー制御）
⑪	端子盤カバー
⑫	電源・コード／AC100V 50/60Hz 消費電力：14W（MAX218W） （4時間サイクルで約30分間運転）
	有効内容量：291ℓ　　製品重量：52kg

2023年5月現在

注 仕様は予告なく変更する場合があります。

トーリ・ハン株式会社
http://www.dry-cabi.co.jp
〒111-0032　東京都台東区浅草 6-26-3
TEL：03-6802-4012　FAX：03-6802-4024
大阪営業所　TEL：06-6459-7366