ドライ・キャビ®　DRY-CABI®

デジタルコントローラ式

TDC-1300-PZ　低湿度型 10～50%RH

各部名称及び寸法 (mm)

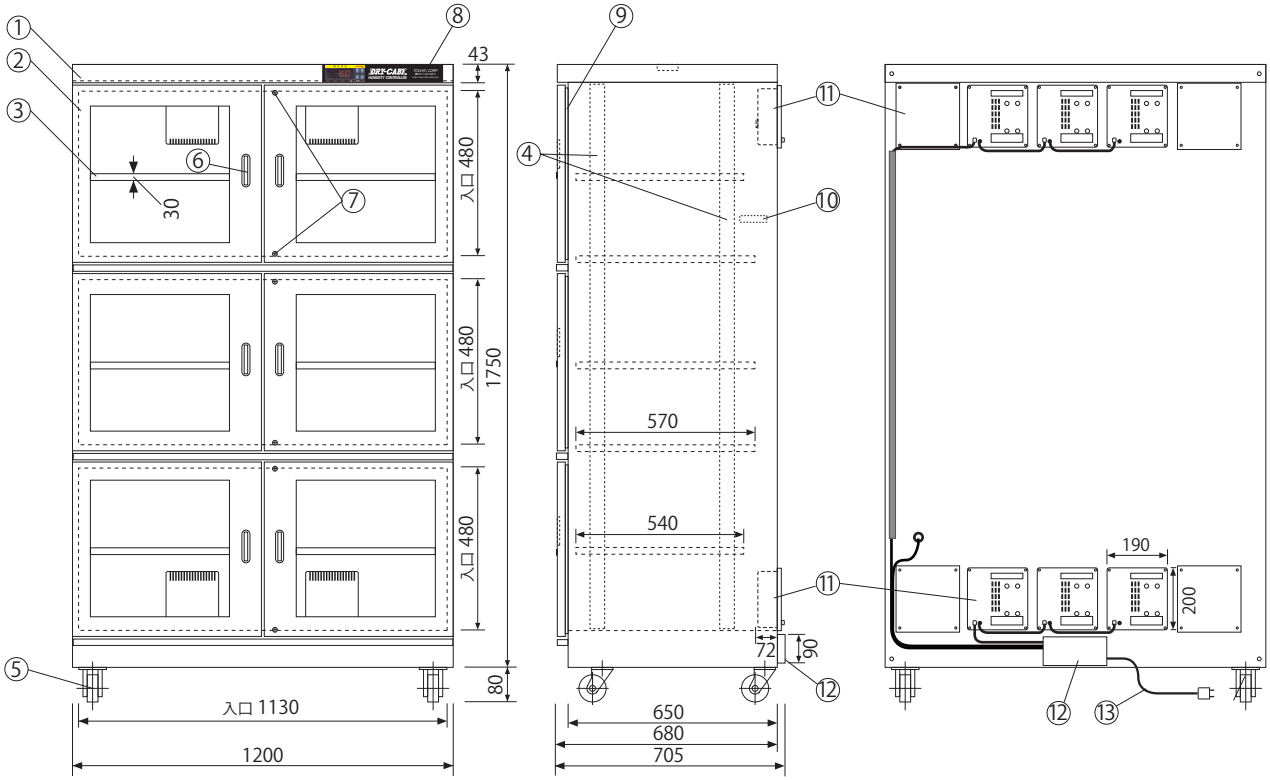

◆棚板上下動可、取り外しもできます。
（棚板寸法 W1110×D570(下段・上段のみD540)×H30）

NO	名称／仕様
①	本体ボディ／スチール製　粉体塗装　グレー
②	ガラス扉／両開きマグネットパッキン付
③	棚板／5枚　スチール製　上下可変
④	棚板固定フック用ジャバラ
⑤	キャスター／前輪ストッパー付
⑥	取っ手 6
⑦	ロック 6　キー2
⑧	デジタル湿度計　　湿度コントローラ付
⑨	マグネットパッキン
⑩	庫内湿度センサー
⑪	乾燥剤方式除湿装置／6台 （形状記憶合金採用 ICタイマー制御）
⑫	端子盤カバー
⑬	電源・コード／AC100V 50/60Hz 消費電力：42W（MAX654W） （4時間サイクルで約30分間運転）
	有効内容量：1261ℓ　　製品重量：210kg

2024年1月現在
注 仕様は予告なく変更する場合があります。

トーリ・ハン株式会社
http://www.dry-cabi.co.jp
〒111-0032　東京都台東区浅草 6-26-3
TEL：03-6802-4012　FAX：03-6802-4024
大阪営業所　TEL：06-6459-7366