ウエット・キャビ®（恒湿槽）

WET-CABI®

デジタルコントローラ式

WET-1400-AHU2　除湿・加湿型50～70%RH

各部名称及び寸法 (mm)

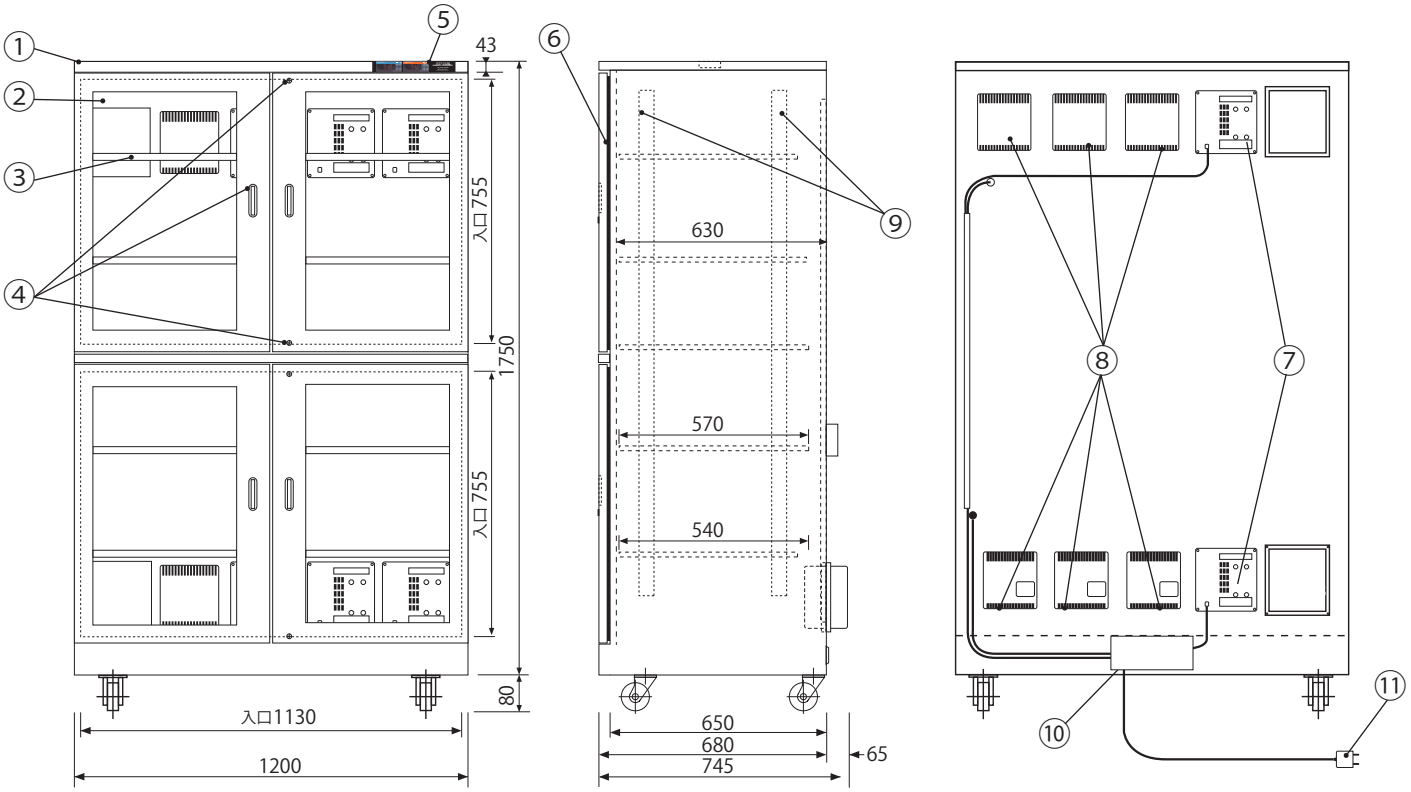

◆棚板は上下移動可。取り外しもできます。

NO	名称／仕様
①	本体ボディ／スチール製　粉体塗装　グレー
②	ガラス扉 4／マグネットパッキン付
③	棚板／5枚 スチール製 上下可変
④	取っ手 4　ロック 4　キー 2
⑤	湿度計　デジタルコントローラ付
⑥	マグネットパッキン
⑦	乾燥剤方式除湿ユニット／2台(DS-2A-J)
⑧	乾燥剤方式加湿ユニット／6台(DS-2A-K)
⑨	棚板固定フック用ジャバラ
⑩	端子盤カバー 1
⑪	電源：AC100V 50/60Hz 定格消費電力：21.6W（最大720W） コード：2m
有効内容量：1261ℓ　製品重量：210kg	

2024年1月現在

㊟ 仕様は予告なく変更する場合があります。

トーリ・ハン株式会社
http://www.dry-cabi.co.jp
〒111-0032 東京都台東区浅草 6-26-3
TEL：03-6802-4012　FAX：03-6802-4024
大阪営業所 TEL：06-6459-7366